Unidades de Ventilación (Descarga Vertical)

Ventilación Ventilación General

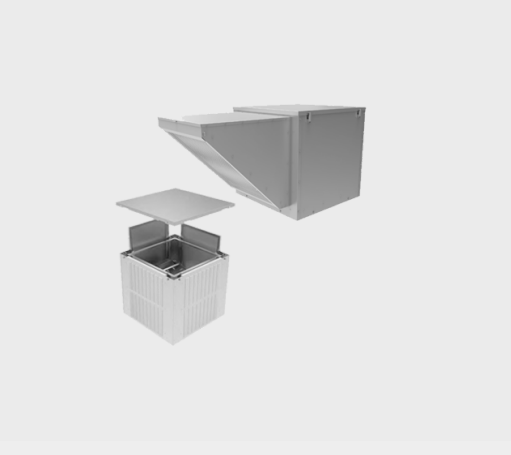

Las unidades de ventilación (descarga vertical) que ofrece Innes Aire, reemplazan el aire contaminado o sucio que es eliminado por el sistema de extracción de un edificio. Este aire de reposición es tan esencial que forma parte de los requisitos de seguridad y códigos de construcción para cocinas comerciales, laboratorios químicos, salas de control eléctrico y cualquier lugar donde se instale equipo de gas. La provisión adecuada de aire de reposición debe ser parte de cada plan de construcción. Sin aire de reposición adecuado, se pueden crear presiones negativas dentro de una estructura, lo que ocasiona que las puertas se abran con dificultad; la suciedad, los insectos y los escombros son atraídos por las entradas, se acumulan humos y olores, las luces piloto funcionan de manera errática, la humedad es absorbida a través de grietas en techos y paredes y alrededor de ventanas y puertas, el aire se vuelve contaminado, se producen corrientes de aire, los sistemas de tratamiento de aire funcionan de manera ineficaz, ineficiente y costosa. El aire calentado o enfriado se desperdicia cuando el aire de reposición no se considera adecuadamente. Por otro lado, el flujo de aire incontrolado a través de ventanas y puertas crea corrientes de aire, permite que el calor escape y admite humedad, polvo, suciedad y polen.
La capacidad del estas unidades para regular el flujo de aire, garantiza un volumen de aire de reemplazo adecuado en diversas condiciones. Este equipo se puede coordinar para que coincida con la velocidad de extracción requerida para eliminar los humos, los vapores y la grasa al tiempo que proporciona suficiente oxígeno, alimentando así el sistema de manera efectiva.
Contamos con equipos certificados por AMCA y UL, las cuales avalan el desempeño de nuestros equipos
Todos los ventiladores están completamente ensamblados y probados en fábrica antes del envío.

Características:

- Carcasa fabricada en acero galvanizado o acero al carbón
- Disponibles con transmisión directa
- Disponible con transmisión con poleas y bandas
- Montaje en techo, descarga vertical
- Incluyen filtros metálicos lavables

Dimensiones:

- Desde 100 - 14,400 CFM; 0 - 1.5" w.g.

Materiales y Acabados:

- Acabado en lámina galvanizada
- Acabado en pintura epoxi y/o poliester para equipos fabricados con acero al carbón
- Acabados opcionales: epoxi, poliéster, uretano, epoxi fenólico y esmalte (disponibles en varios colores, dependiendo el tipo de pintura)
- Accesorios Opcionales:
- Roof Curb
- Desconectador eléctrico
- Y mas...

Ninguna parte de este documento podrá ser reproducida o retransmitida de cualquier forma, siendo estas: electrónicas o mecanografiadas; incluyendo fotocopiado, grabado y/o cualquier sistema de alojamiento de información sin previo permiso de INNES AIRE S.A. DE C.V.